PINO PUMPS GmbH
Germany - Dieselstraße 7 - 85551 Kirchheim bei München
Tel. +49 89 9048660 - e-mail: info@pinopumps.com
www.pinopumps.com

GA2 Q S081 - 2281 001

Codice Prodotto:

Reference: 2281 001

Descrizione Prodotto:

Telaio di sollevamento per 2 persone montato con motore a Benzina e pompa centrifuga autoadescante modello Victor Pumps S 81 (Q max: 95 m³/h; H max: 36 m) con le seguenti caratteristiche:

→ Motore di Marca Honda
→ Montaggio monoblocco
→ Omologato Stage V (EU)
→ Avviamento manuale

Caratteristiche:

Caratteristiche Principali
Portata Pompa: max 95 m³/h (1580 l/min)
Prevalenza pompa: max 35 m
Passaggio corpi solidi: 36 mm
Autoadescamento: ★★★★☆
Heavy-duty: ★★☆☆☆
Telaio: Telaio di sollevamento per 2 persone
Conforme emissioni EU: Si
Conforme emissioni US: No

PINO PUMPS GmbH
Germany - Dieselstraße 7 - 85551 Kirchheim bei München
Tel. +49 89 9048660 - e-mail: info@pinopumps.com
www.pinopumps.com

Telaio

Movimentazione manuale: Si

Puó essere spostato con veicolo: No

Timone con occhione: No

Portadocumenti con foro per lucchetto: No

Cassetta portautensili con foro per lucchetto: No

Serbatoio integrato nel motore: Si

Serbatoio integrato su telaio: No

Capacità serbatoio: 6, 1 l

Pompa

Tipo pompa: Centrifuga autoadescante

Marca Pompa: Victor Pumps

Bocca aspirazione: 3"

Bocca mandata: 3"

Tipo bocche: Filettate GAS femmina

Autoadescamento attraverso: con corpo riempito di acqua

Pompa da Vuoto: No

Portina d'ispezione girante: Si

Portina di riempimento: Si

Portina di svuotamento: Si

Attacco per vuotometro: No

Attacco per manometro: No

Materiale corpo: Alluminio

Materiale Girante: Acciaio inox

Materiale Piatto d'usura: Acciaio

Materiale Valvola di non ritorno: NBR (Nitrile)

Tenuta albero: GYV Grafite/carburo di silicio/FKM

Motore

Tipo motore: Benzina

Marca motore: Honda

Codice motore: GX390

Certificazione di emissione: Stage V

Avviamento manuale: Si

Avviamento elettrico: No

No. Cilindri: 1

Tempi: 4 Tempi

Cilindrata: 389 cm^3

Potenza Nominale: 8, 7 kW (11.7 HP)

PINO PUMPS GmbH
Germany - Dieselstraße 7 - 85551 Kirchheim bei München
Tel. +49 89 9048660 - e-mail: info@pinopumps.com
www.pinopumps.com

Velocità massima: 3600 rpm

Raffredamento: Ad aria

Prestazioni

Vuoto con acqua: max 8 m (9, 5 m per 10 min)

Vuoto con aria: max 8, 5 m

Caratteristiche aggiuntive

Quadretto di accensione: No

Colore: RAL3003 rosso rubino

Dimensioni (L x l x H): 834 x 561 x 510 mm

Peso: 56 kg

Gallery Prodotto:

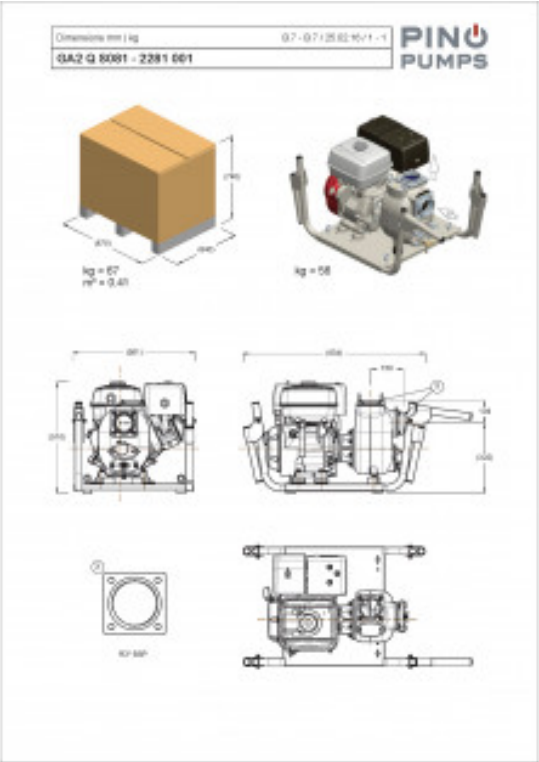

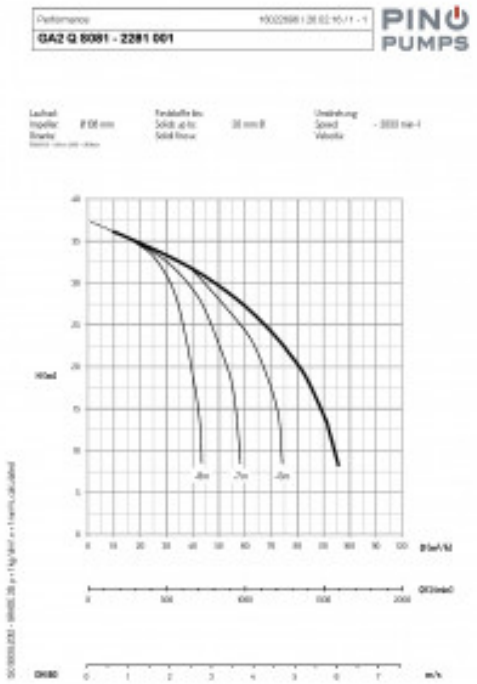

PINO PUMPS GmbH
Germany - Dieselstraße 7 - 85551 Kirchheim bei München
Tel. +49 89 9048660 - e-mail: info@pinopumps.com
www.pinopumps.com

PINO PUMPS GmbH
Germany - Dieselstraße 7 - 85551 Kirchheim bei München
Tel. +49 89 9048660 - e-mail: info@pinopumps.com
www.pinopumps.com