PINO PUMPS GmbH
Germany - Dieselstraße 7 - 85551 Kirchheim bei München
Tel. +49 89 9048660 - e-mail: info@pinopumps.com
www.pinopumps.com

TA3 D S080 - 1380 006

Codice Prodotto:

Reference: 1380 006

Descrizione Prodotto:

Carrello con gancio di sollevamento e ruote piene montato con motore Diesel e pompa centrifuga autoadescante modello Victor Pumps S 80 (Q max: 85 m³/h; H max: 30 m) con le seguenti caratteristiche:

→ Motore di Marca Hatz
→ Montaggio monoblocco
→ Omologato Stage V (EU)
→ Avviamento Elettrico + Avviamento Manuale
→ Batteria 50 Ah
→ Targhetta inox standard PinoPumps con nome prodotto e numero di serie

Caratteristiche:

Caratteristiche Principali
Portata Pompa: max 85 m³/h (1400 l/min)
Prevalenza pompa: max 30 m
Passaggio corpi solidi: 32 mm
Autoadescamento: ★★★☆☆
Heavy-duty: ★★★☆☆
Telaio: Carrello monoasse per movimentazione manuale
Conforme emissioni EU: Si
Conforme emissioni US: No

Conforme paesi non regolati: Si

Telaio

Tipo ruote: Ruote piene profilo tractor

Traino su superfici lisce: Si

Traino su terreni fangosi e sabbiosi: Si

Gancio di sollevamento: Si

Movimentazione manuale: Si

Puó essere spostato con veicolo: No

Timone con occhione: No

Portadocumenti con foro per lucchetto: No

Cassetta portautensili con foro per lucchetto: No

Serbatoio integrato nel motore: Si

Serbatoio integrato su telaio: No

Capacità serbatoio: 5 l

Pompa

Tipo pompa: Centrifuga autoadescante

Marca Pompa: Victor Pumps

Bocca aspirazione: 3"

Bocca mandata: 3"

Tipo bocche: Filettate GAS femmina

Autoadescamento attraverso: con corpo riempito di acqua

Pompa da Vuoto: No

Portina d'ispezione girante: Si

Portina di riempimento: Si

Portina di svuotamento: Si

Attacco per vuotometro: Opzionale

Attacco per manometro: Opzionale

Materiale corpo: Ghisa

Materiale Girante: Ghisa

Materiale Piatto d'usura: Acciaio

Materiale Albero: Acciaio inox AISI316

Materiale Valvola di non ritorno: NBR (Nitrile)

Tenuta albero: YCV Tenuta meccanica con quench lubrificata a grasso in SiC/SiO_2/FKM (Viton®) su distanziere in INOX AISI316

Motore

Tipo motore: Diesel

Marca motore: Hatz

Codice motore: 1B40

PINO PUMPS GmbH
Germany - Dieselstraße 7 - 85551 Kirchheim bei München
Tel. +49 89 9048660 - e-mail: info@pinopumps.com
www.pinopumps.com

Avviamento manuale:	Si
Avviamento elettrico:	Si
No. Cilindri:	1
Tempi:	4 Tempi
Cilindrata:	462 cm³
OPS Protezione Motore by Pino:	No
Velocità massima:	3600 rpm
Raffredamento:	Ad aria
Prestazioni	
Vuoto con acqua:	max 8 m (9, 5 m per 10 min)
Vuoto con aria:	max 7, 5 m
Caratteristiche aggiuntive	
Dimensione Batteria:	50 Ah
Copribatteria:	Parziale
Quadretto di accensione:	Si
Spie quadro:	Pressione olio, alimentatore batteria
Colore:	RAL1006 giallo mais
Dimensioni (L x l x H):	754 x 629 x 1004 mm
Peso:	150 kg

Gallery Prodotto:

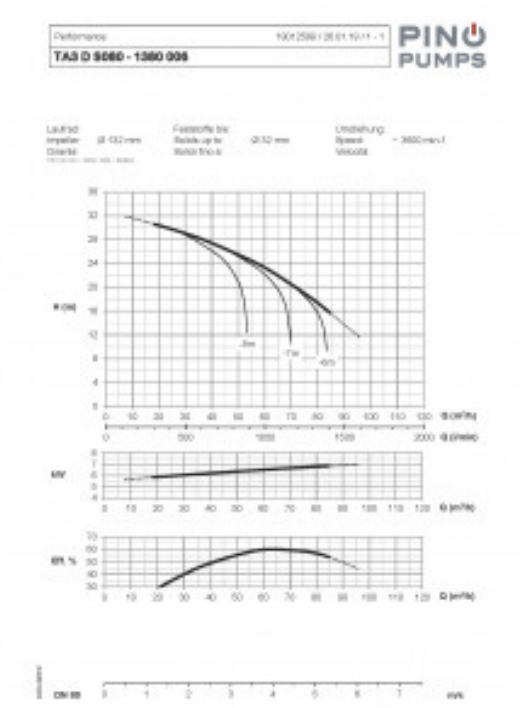

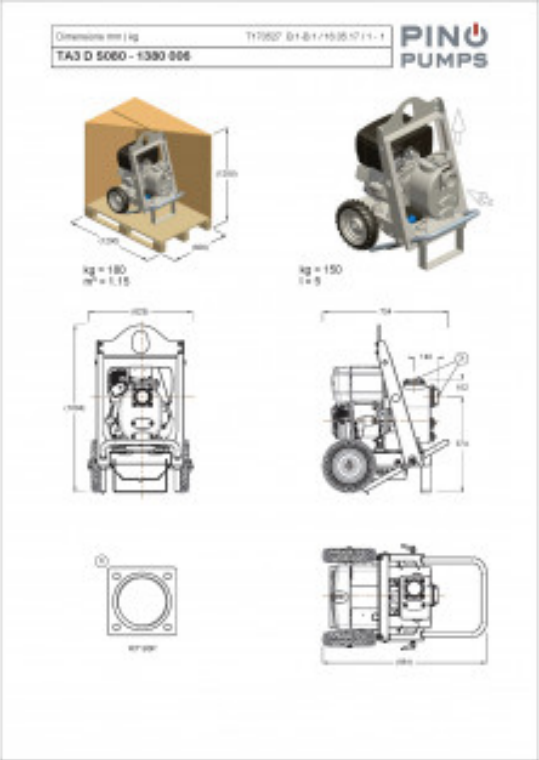

PINO PUMPS GmbH
Germany - Dieselstraße 7 - 85551 Kirchheim bei München
Tel. +49 89 9048660 - e-mail: info@pinopumps.com
www.pinopumps.com

PINO PUMPS GmbH
Germany - Dieselstraße 7 - 85551 Kirchheim bei München
Tel. +49 89 9048660 - e-mail: info@pinopumps.com
www.pinopumps.com

PINO PUMPS GmbH
Germany - Dieselstraße 7 - 85551 Kirchheim bei München
Tel. +49 89 9048660 - e-mail: info@pinopumps.com
www.pinopumps.com