PINO PUMPS GmbH
Germany - Dieselstraße 7 - 85551 Kirchheim bei München
Tel. +49 89 9048660 - Fax +49 89 9043447
e-mail: info@pinopumps.com - www.pinopumps.com

TS2 D S100 - 1810 002

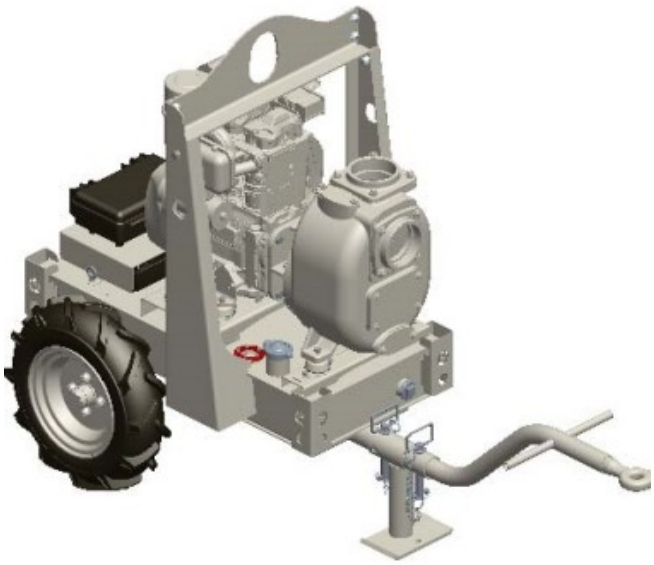

Artikelnummer:

Reference: 1810 002

Produkt Beschreibung:

Tankfahrgestell mit Zugöse, Hebeöse und Traktorreifen mit Dieselmotor montiert und Selbstansaugender Kreiselpumpe Victor Pumps Type S100 (Q max: 150 m³/h; H max: 30 m) mit folgenden Eigenschaften:

→ Hatz Dieselmotor
→ Monoblock
→ Stage V (EU)
→ Elektrostarter
→ Batterie 50 Ah
→ Tankrahmen 35 Liter (Typ 4510) mit Batterieabdeckung
→ Werkzeugbox vorbereitet für Schloss (34x15x30 cm)

Technische Daten:

Hauptfunktionen
Förderleistung Pumpe: max 150 m³/h (2500 l/min)
Förderhöhe Pumpe: max 30 m
Max. Durchm. Feststt.: 36 mm
Selbstansaugung: ★★★☆☆
Heavy-duty: ★★★☆☆
Aufbau: Tankfahrgestell
für den Europäischen Markt geignet: Ja

für den US Markt geeignet: Nein

für nicht regulierte Märkte geeignet: Ja

Aufbau

Reifenart: 10" Reifen mit Tractorprofil

Geeignet für festen Boden: Ja

Geeignet für schlammigen oder sandigen Boden: Ja

Hebeöse: Ja

Kann per Hand verschoben werden: Ja

Kann an einem Fahrzeug angehängt werden: Ja

Zugdeichsel mit Öse: Ja

Dokumentenbox, vorbereitet für Schloss: Ja

Werkzeugbox, vorbereitet für Schloss: Nein

Tank auf dem Motor: Nein

Tankrahmen: Ja

Tankinhalt: 35 l

Pumpe

Pumpenart: Selbstansaugende Kreiselpumpe

Pumpenhersteller: Victor Pumps

Sauganschluss: 4"

Druckanschluss: 4"

Anschlussform: Innengewinde

Methode der Selbstansaugung: Gehäuse mit Wasser gefüllt

Vakuumpumpe: Nein

Inspektionsdeckel für Laufrad: Ja

Einfülldeckel: Ja

Ablassdeckel: Ja

Anschluß für Vakuumeter: Optional

Anschluß für Manometer: Optional

Werkstoff Gehäuse: Grauguss

Werkstoff Laufrad: Sphäroguss

Werkstoff Verschleissplatte: Stahl

Werkstoff Welle: Edelstahl AISI420

Werkstoff Rückschlagklappe: NBR (Nitril)

Wellenabdichtung: WWN Wolframkarbid/Wolframkarbid/NBR

Antrieb

Antriebsart: Dieselmotor

Motorhersteller: Hatz

Abgaszertifikat: Stage V

PINO PUMPS GmbH
Germany - Dieselstraße 7 - 85551 Kirchheim bei München
Tel. +49 89 9048660 - Fax +49 89 9043447
e-mail: info@pinopumps.com - www.pinopumps.com

Zylinderanzahl:	1
Takt:	4 Takt
OPS Motorschutz by Pino:	Nein
Maximale Drehzahl:	3000 min-1
Kühlung:	Luftgekühlt
Betriebsdaten	
maximales Vakuum mit Wasser:	max 8 m (9, 5 m für 10 min)
maximales Vakuum mit Luft:	max 8, 5 m
Zusatzfunktionen	
Batteriegröße:	80 Ah
Batterieabdeckung:	Ja
Schaltpanel:	Ja
Kontrollanzeigen:	Öldruck, Batterieversorgung
Lackierung:	RAL1006 Maisgelb
Außenmaße (L x B x H):	Siehe Maßbild
Gewicht:	Siehe Maßbild

Produktgalerie:
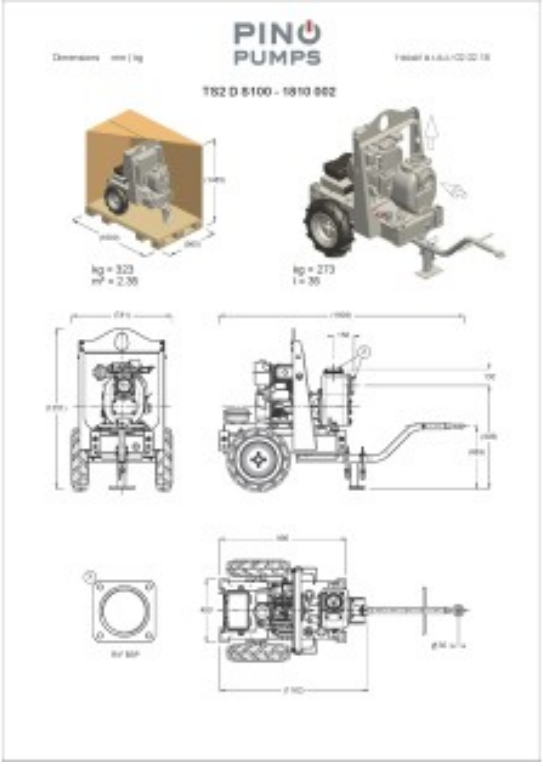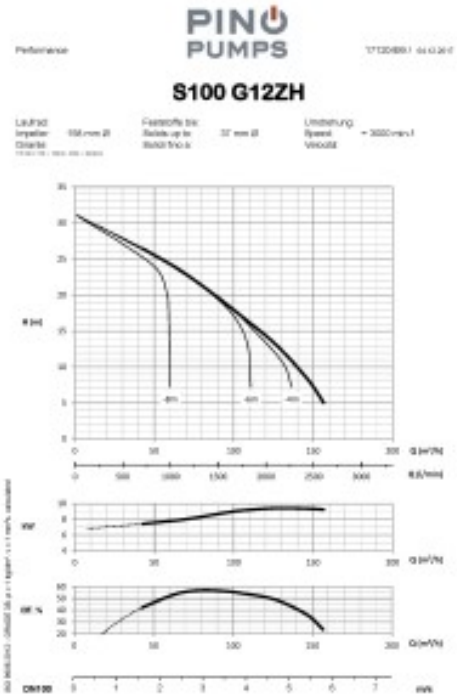
PINO PUMPS GmbH
Germany - Dieselstraße 7 - 85551 Kirchheim bei München
Tel. +49 89 9048660 - Fax +49 89 9043447
e-mail: info@pinopumps.com - www.pinopumps.com